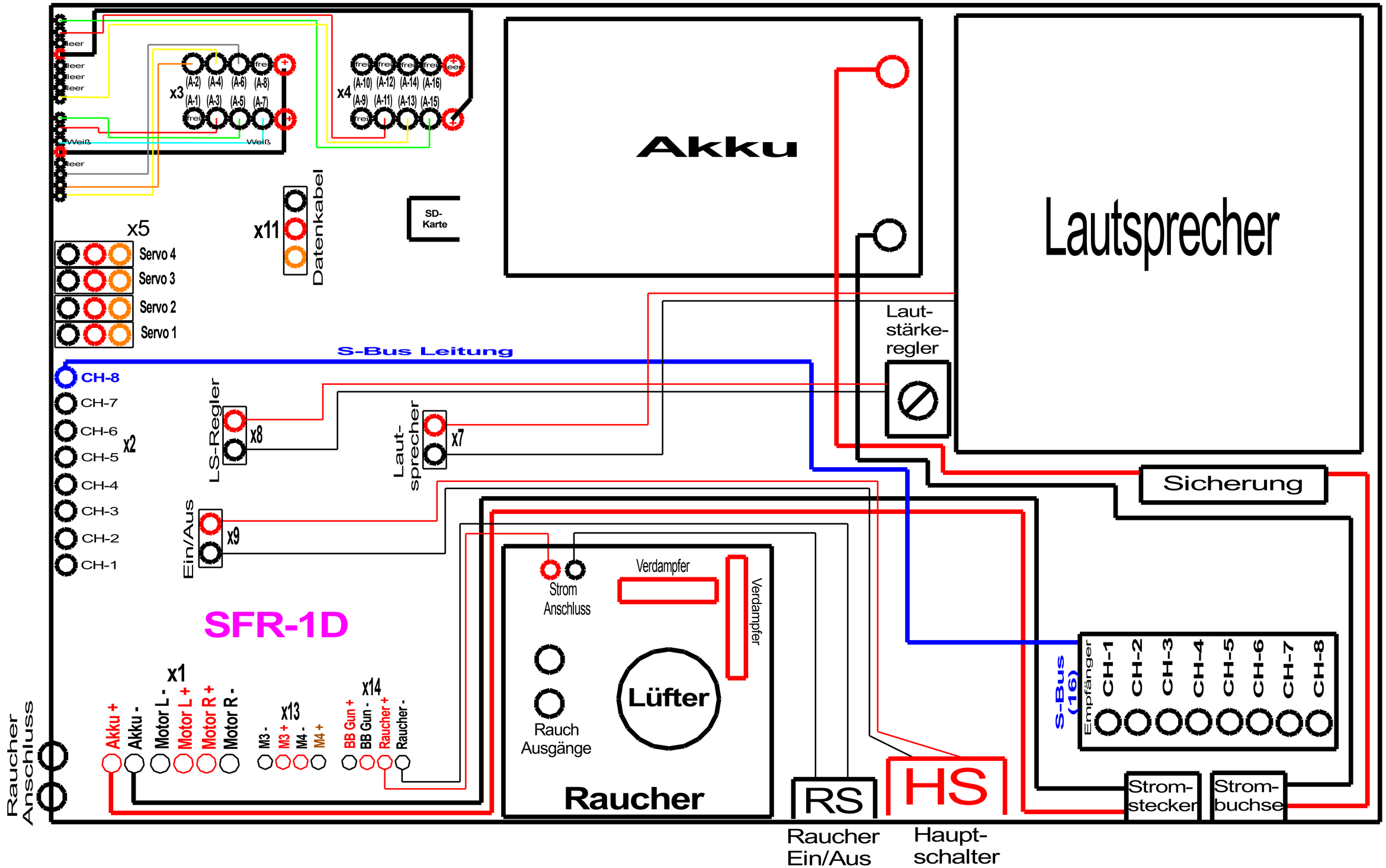1:16 Panzer Steuer-Modul B-2 SFR-1D Verkabelung